IP6K9K

50A 85°C

12-750VDC

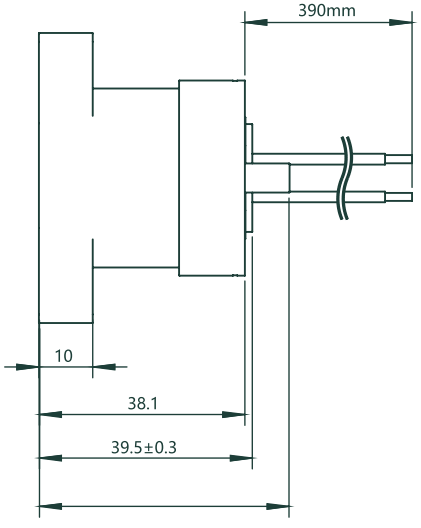
390mm
10
38.1
39.5±0.3

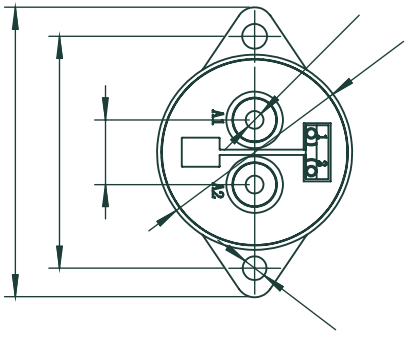
V1
V2
P1
P2

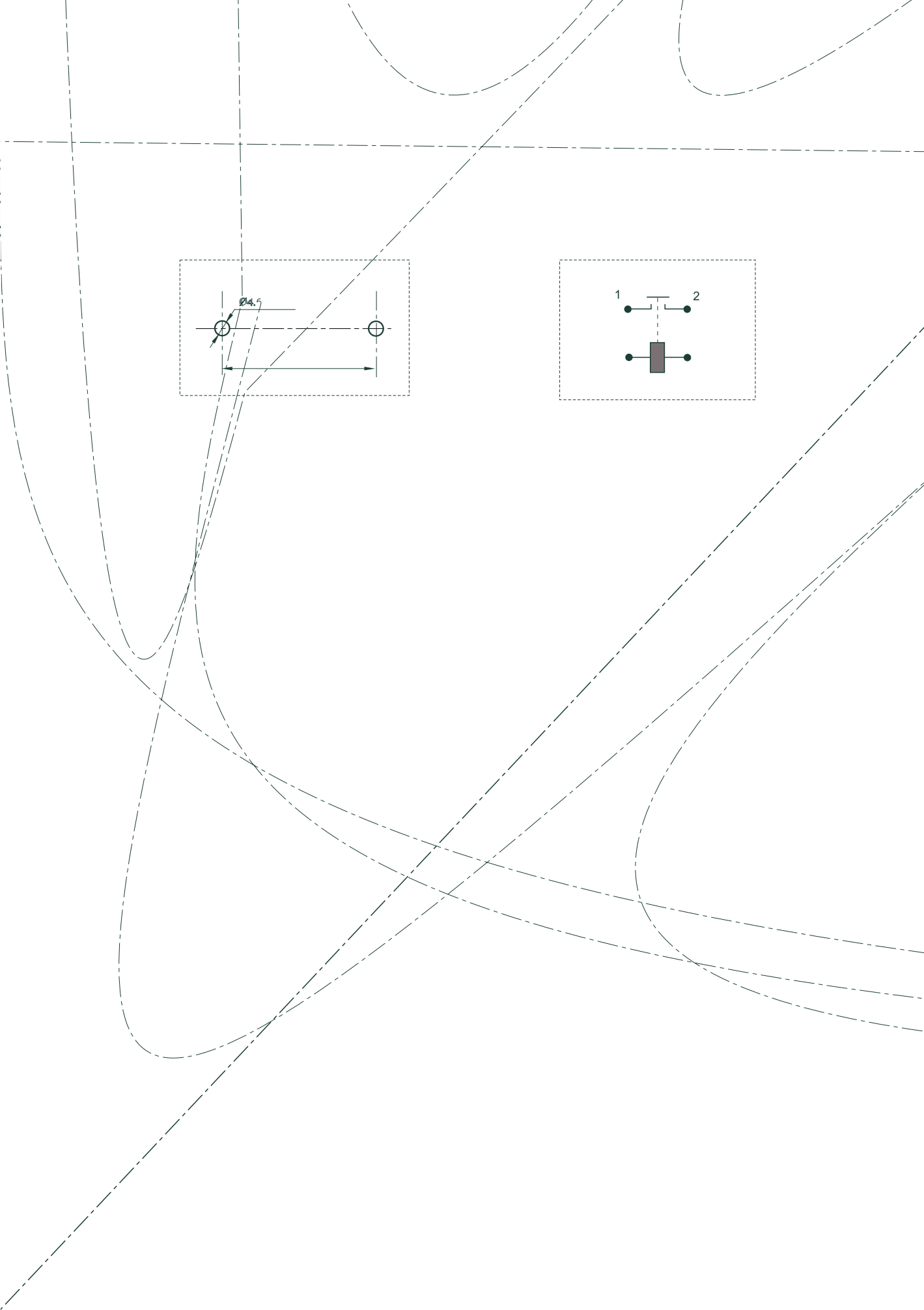
Ø4.5
1
2